TH-28A/E SCHEMATIC DIAGRAM

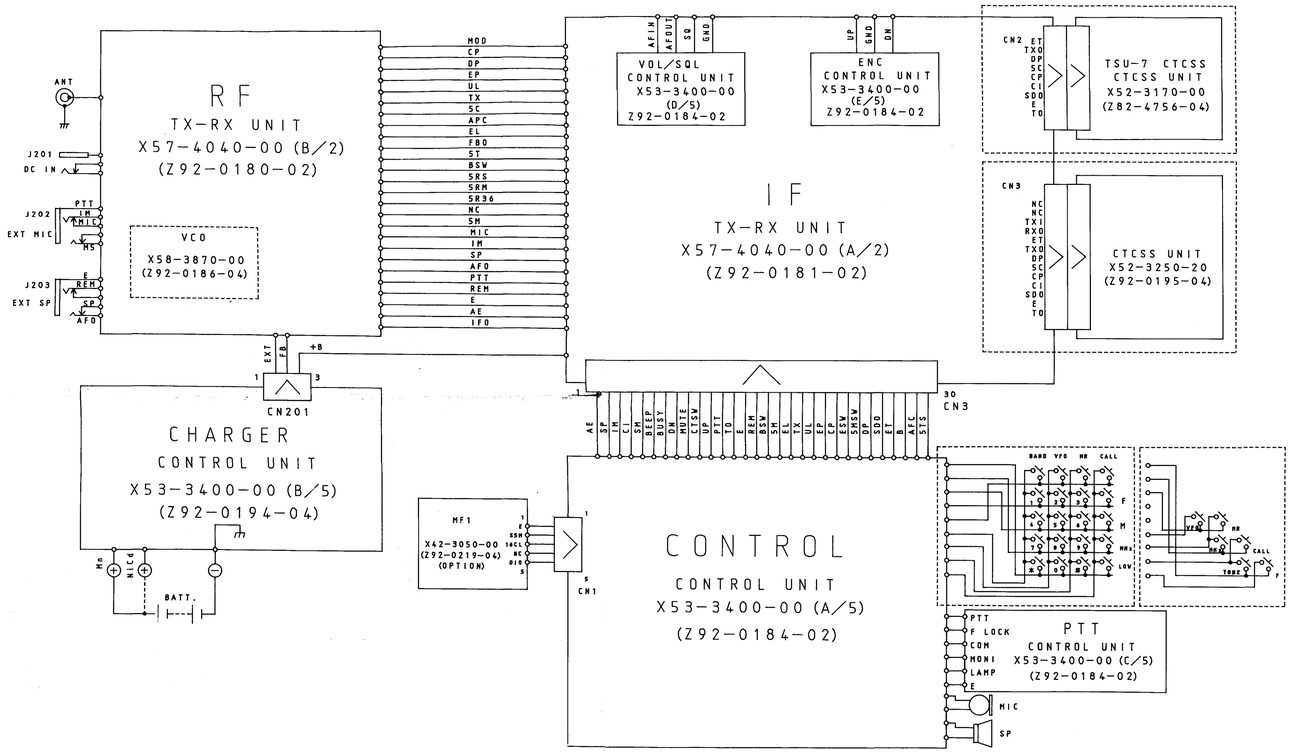

X53-3400-00 (A/5)

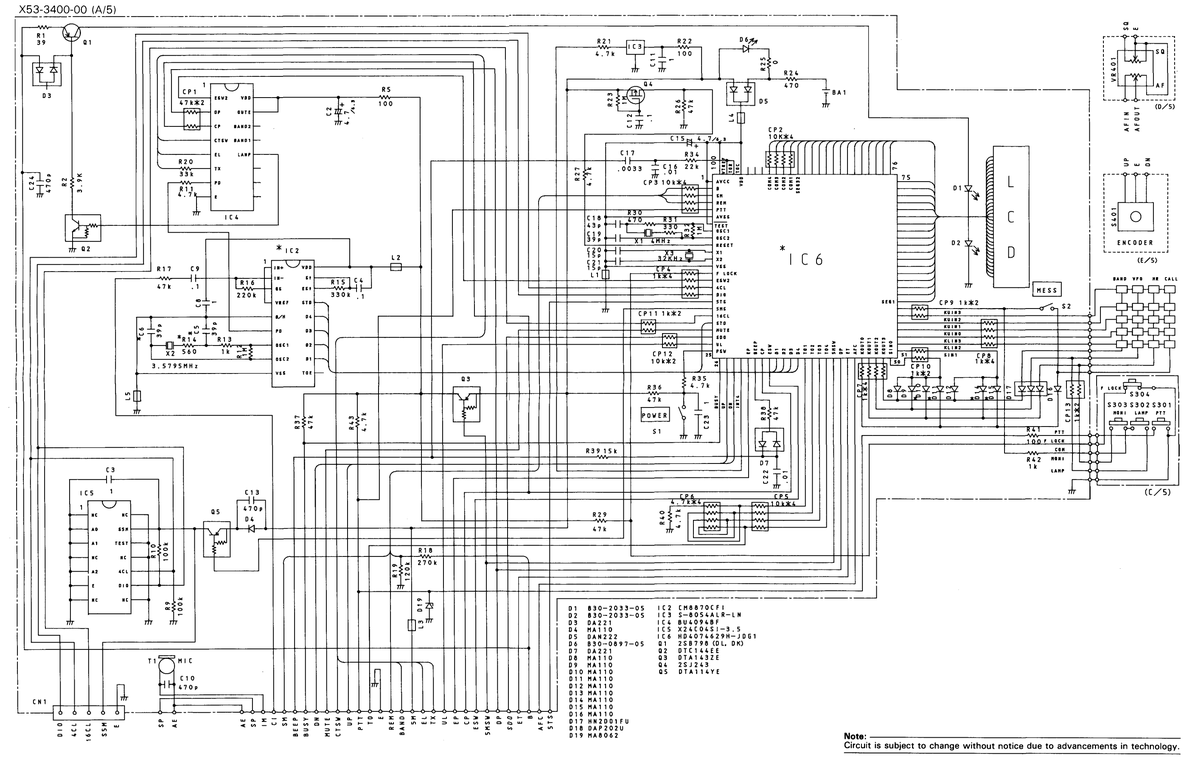

D1	1SS133	IC1	CM8870CFE
D2	1SS133	IC2	S-80514AL8-LN
D3	DA221	IC3	BU4094BF
D4	MA110	IC4	X24C04SI-3.5
D5	DAN222	IC5	HD4074629FH-J061
D6	1SS133	IC6	HD6473048F20
D7	DA221	Q1	2SB798 (DL, DK)
D8	MA110	Q2	DTC144EE
D9	MA110	Q3	DTA143ZE
D10	MA110	Q4	2SJ243
D11	MA110	Q5	DTA114YE
D12	MA110		
D13	MA110		
D14	MA110		
D15	MA110		
D16	MA110		
D17	HZ2001FU		
D18	DAP202U		
D19	MA8062		

Note:
Circuit is subject to change without notice due to advancements in technology.

X57-4040-00 (A/2)

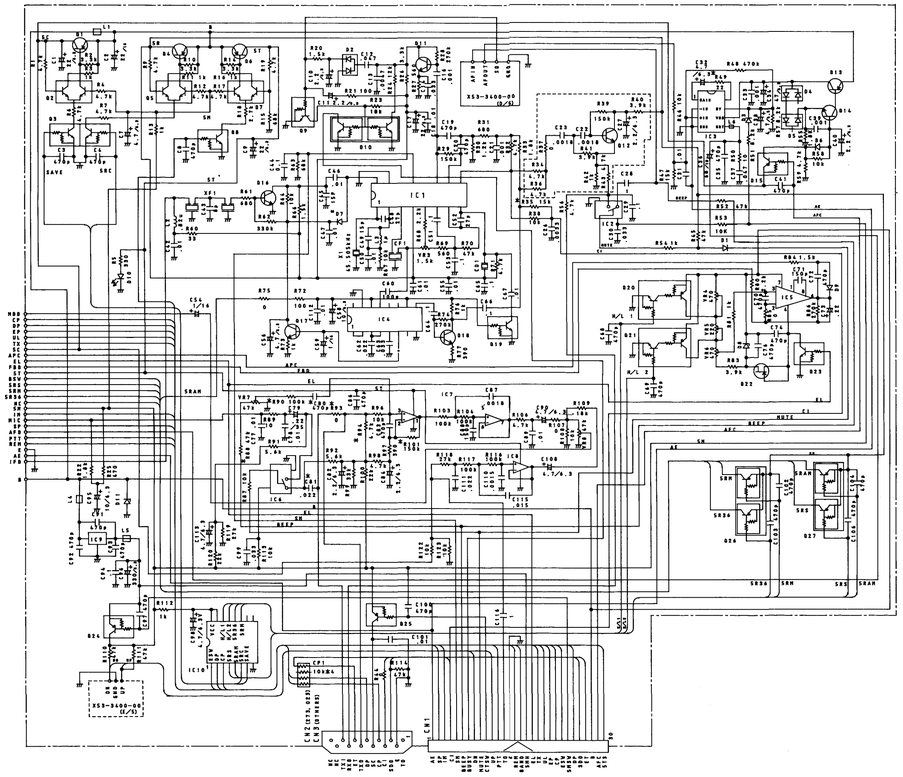

D1	MA110	IC1	MC3372D
D2	MA742	IC3	TC4584F
D3	DAN222	IC4	HJR3F0ABE
D4	DA221	IC6	TA7387AF
D5	DA221	IC8	LM301AD
D6	MA110	IC9	TC4584F
D7	MA735	IC7	HJR4SG0BE
D8	MA8039	IC8	TA75S01F
D9	DAN222	IC9	SC1731MSB3
D10	8SS-3034-85	IC10	BU4094BF
D11	RD27F		
D1	2SD798 (DL, DK)		
D2	UNV1		
D3	UNA2		
D4	2SD798 (DL, DK)		
D5	UNV1		
D6	2SD798 (DL, DK)		
D7	UNV1		
D8	DTC114ES		
D9	DTC114YE		
D10	UNA2		
D11	2SC4738 (GR)		
D12	2SC4738 (GR)		
D13	2SD798 (DL, DK)		
D14	2SC4738 (GR)		
D15	DTA114ES		
D16	2SC4617		
D17	2SC4738(GR)		
D18	2SC4738(GR)		
D19	DTC114ES		
D20	FMC3		
D21	FMC3		
D22	2SK879 (Y)		
D23	DTC114YE		
D24	DTA143ZE		
D25	DTA114ES		
D26	UNAP		
D27	UNAP		

X57-4040-00 (B/2)

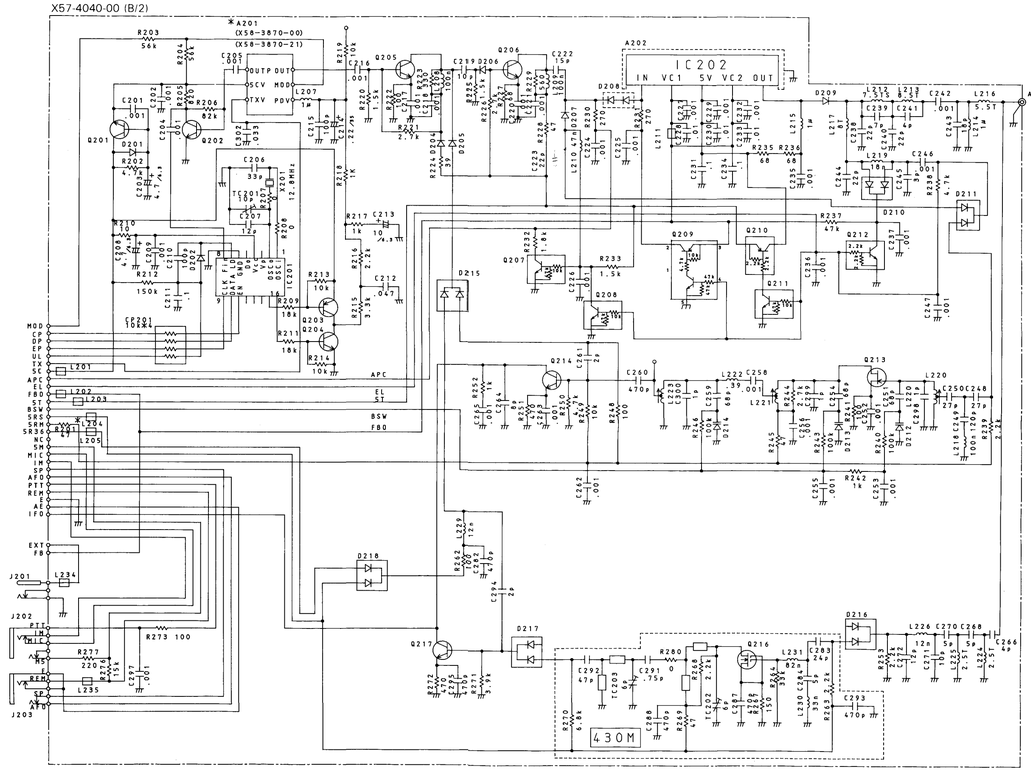

Note:
Circuit is subject to change without notice due to advancements in technology.