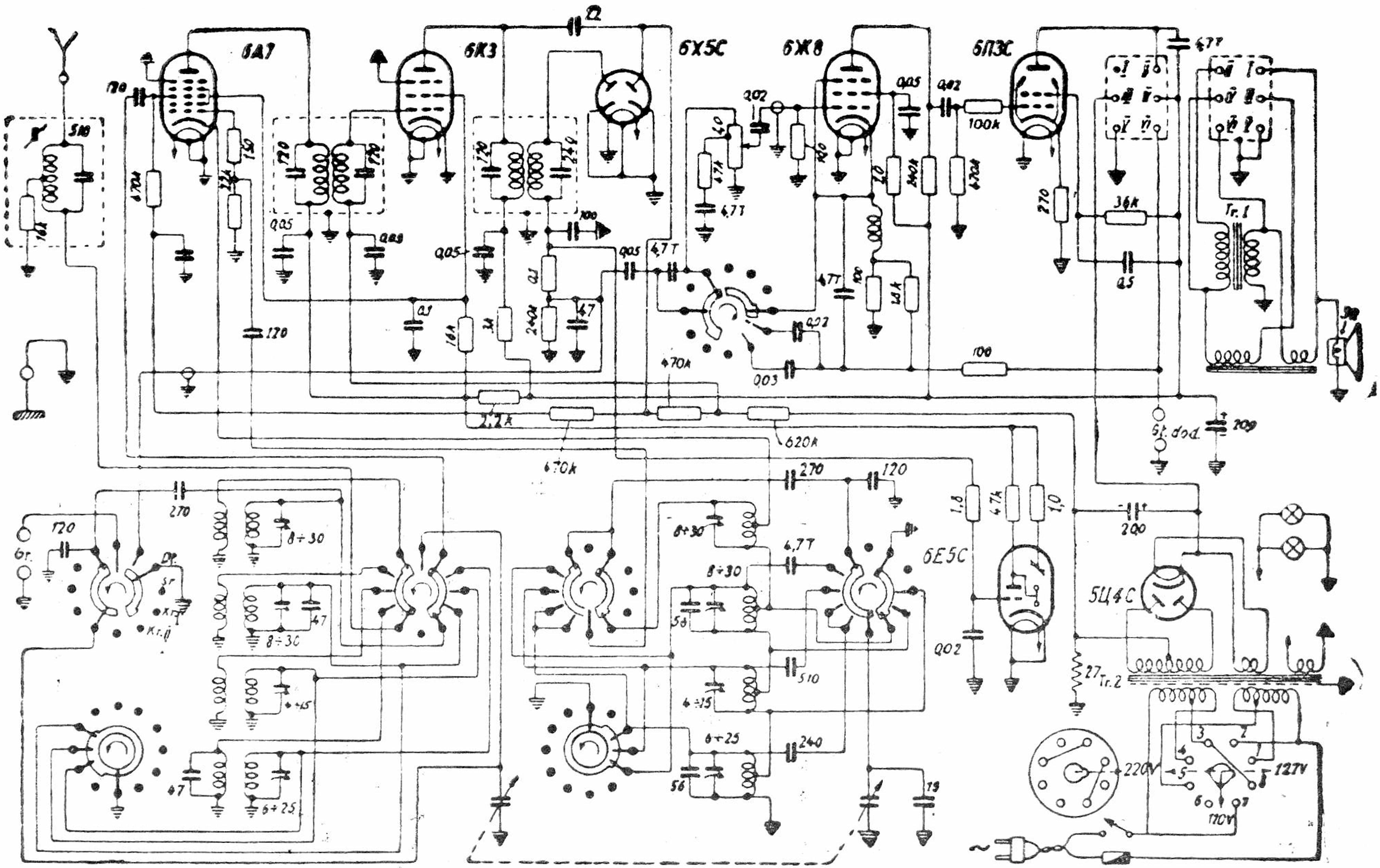
6А7
6К3
6Х5С
6Ж8
6П3С
6Е5С
5Ц4С
Tr. 1
Tr. 2
220V
127V
110V
Gr.
Dp.
Sr
Kr.I
Kr.II
St. dod.
100k
36k
270
120
8÷30
6÷25
4÷15
4,7T
470k
620k
2,2k
100
200
209
510
240
56
47
1,8
1,0
4,7k
0,02
0,05
0,03
0,1
0,5
4,7T
22
19

„BALTICA"