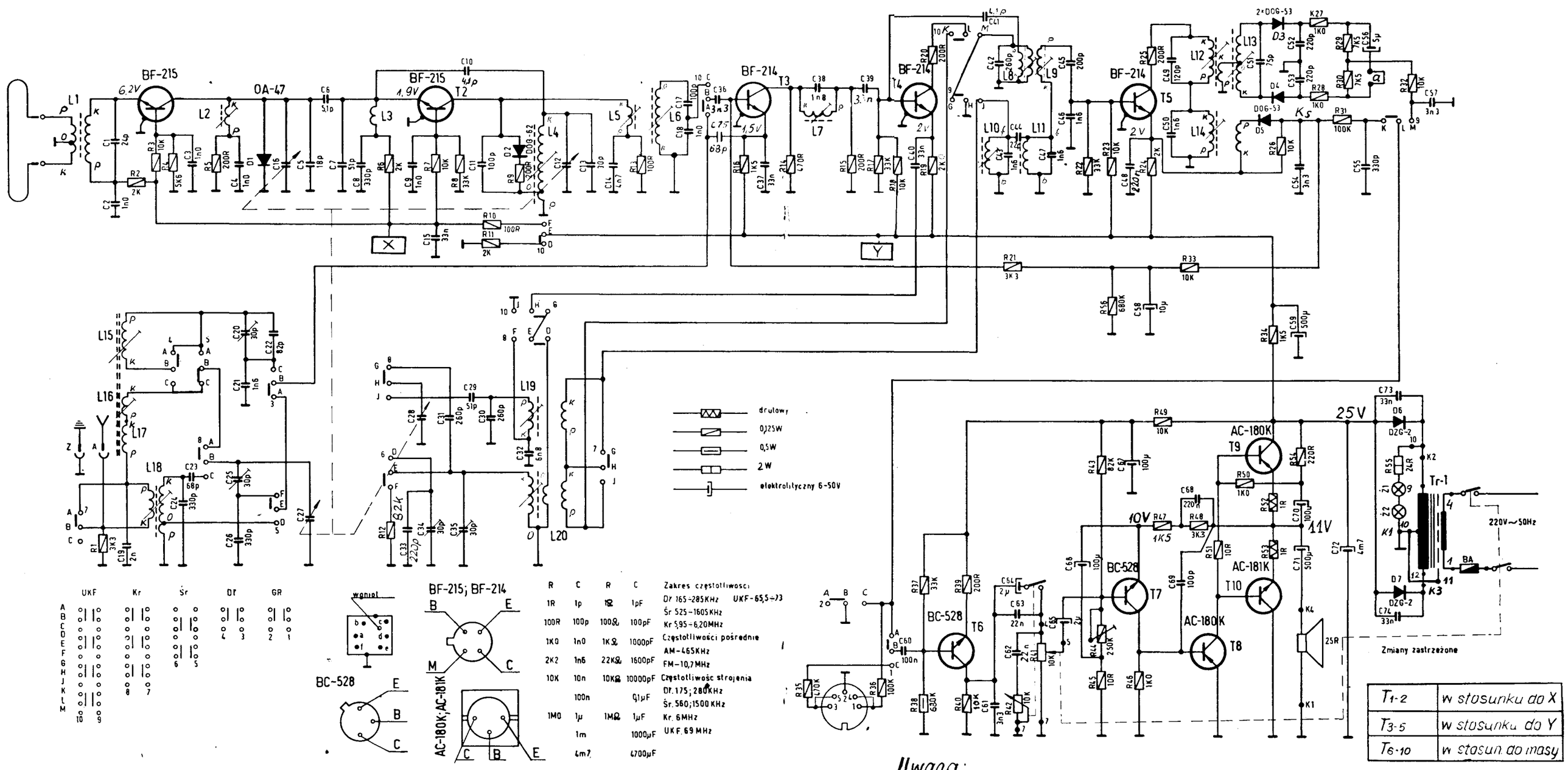

Schemat odbiornika tranzystorowego DMT—401 „Jubilat"