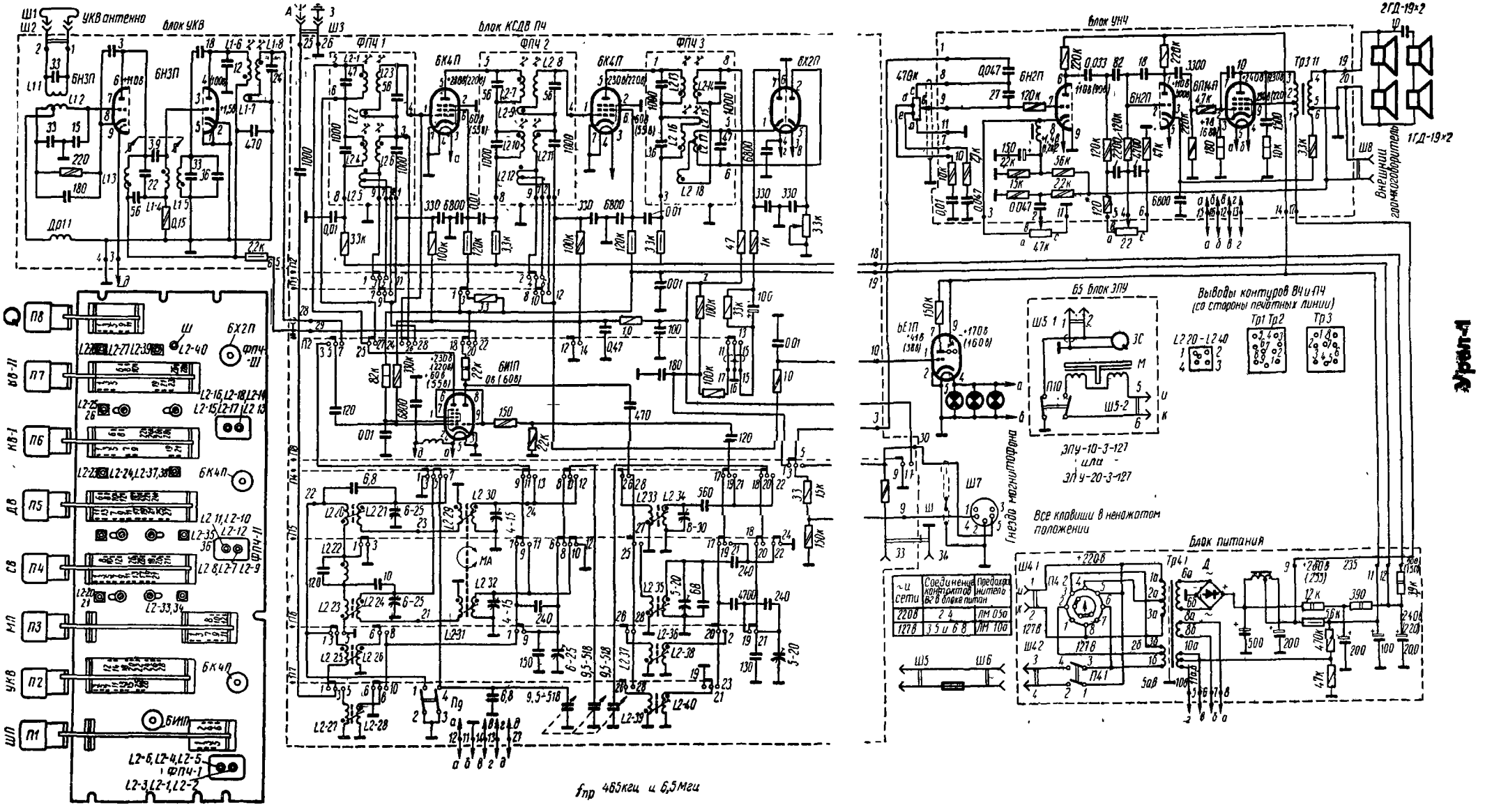
УКВ антенна
блок УКВ
блок КСДВ ПЧ
блок УНЧ
2ГД-19×2
1ГД-19×2
Внешний громкоговоритель
Б5 блок ЭПУ
Выводы контуров ВЧ и ПЧ (со стороны печатных линий)
ЭПУ-10-3-127
или
ЭПУ-20-3-127
Все клавиши в ненажатом положении
Гнездо магнитофона
Блок питания
Сеть
Соединение контактов ВГ в блоке питан
Предохранитель
220В
127В
ЛМ 0,5а
ЛМ 10а
$f_{пр}$ 465кгц и 6,5мгц